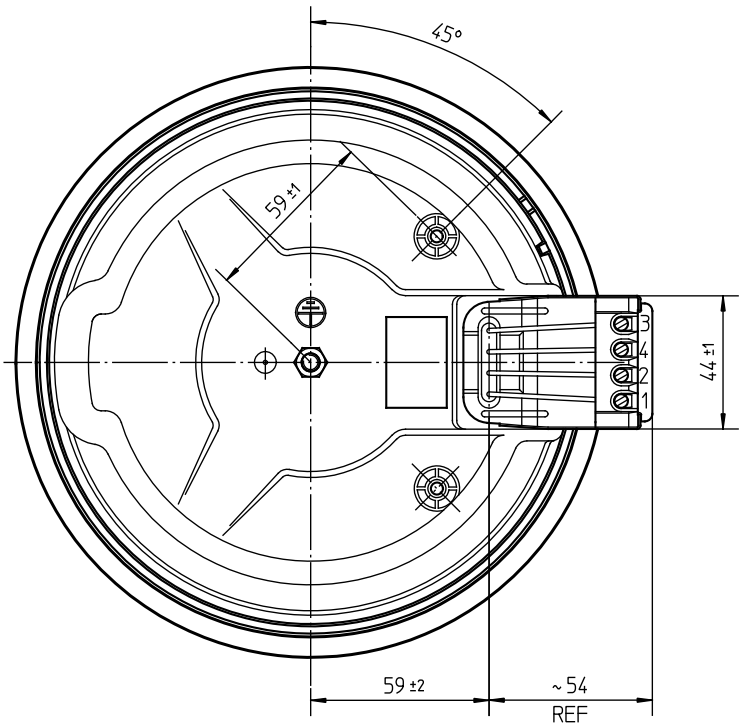

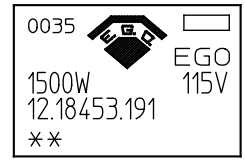

Typenschild / Aufdruck
identification plate / imprinting
220–230V Al o. schwarz/black
240V blau / blue
380–400V rot / red
sonstige/other grün / green

* Nennaufnahme bezogen auf den Mittelwert des Spannungsbereiches.
Nominal wattages related to mean value of voltage range.

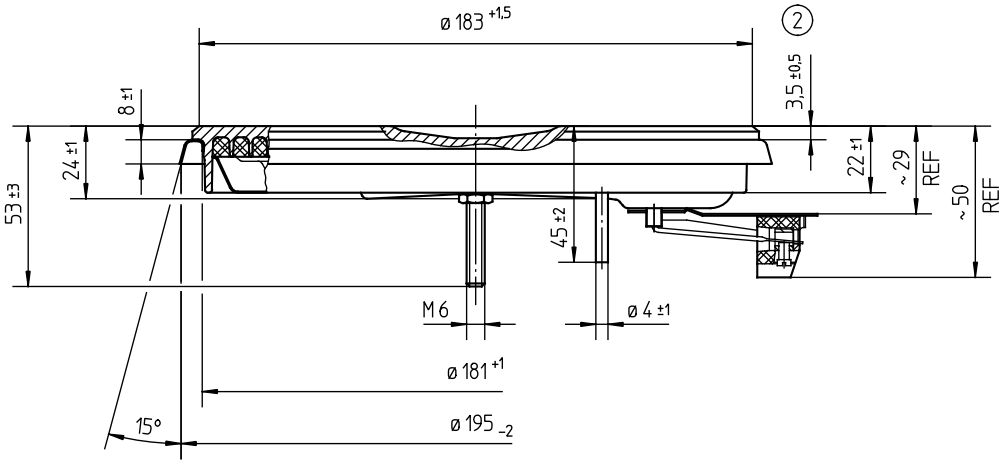

Schaltschema
wiring diagram

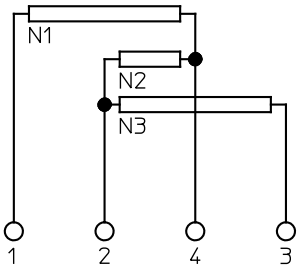

Pos	type Type	W wattage Leistung	V voltage Spannung	N1	N2	N3	6	5	4	3	2	1	approval marks Prüfzeichen ** (2)(4)								nur Fertig. 13-SA
9	12.18453.199	1200	230	350	250	600	1200	850	600	250	175	130	X							(3)	
8	12.18453.198	1000	110	250	250	500	1000	750	500	250	165	100	X	X							
7	12.18453.197	1000	115	250	250	500	1000	750	500	250	165	100	X								
6	12.18453.196	1500	230	350	300	850	1500	1150	850	300	220	135	X								X
5	12.18453.195	1500	208	350	300	850	1500	1150	850	300	220	135	X	X							
4	12.18453.194	1200	440	350	250	600	1200	850	600	250	175	130									
3	12.18453.193	1200	240	350	250	600	1200	850	600	250	175	130	X	X							
2	12.18453.192	1000 *	220–230	250	250	500	1000	750	500	250	165	100	X								
1	12.18453.191	1500	115	350	300	850	1500	1150	850	300	220	135	X								

4	EP1767	01.09.2000	
3	EP1703	07.09.1999	
2	EP1617	25.05.1998	
1	EP1336	13.11.1995	
Änd.	Mitteilung Nr.	Datum	
Erst.			

Diese Unterlage erhalten sie nur zu dem vereinbarten Zweck anvertraut. Jegliche Art der Vervielfältigung, Verwertung und Mitteilung ihres Inhaltes ist nicht gestattet soweit nicht ausdrücklich zugestanden. Zuwiderhandlungen verpflichten zu Schadenersatz.
Alle Rechte an bestehenden und künftigen Schutzrechten bleiben vorbehalten.

CAD	Datum	Name
Bearb.	01.09.2000	Balitsch
Freig.	11.09.2000	SCHWARZO

E.G.O.-Wnr. EN-Wnr.
Werkstoff
Oberflächenangaben nach ISO 1302
Freimaßtoleranz
Maßstab 1:2.5

Bezeichnung
EGO Kochplatte 180
EGO Hotplate 180

E.G.O. Elektro-Gerätebau GmbH
D-75038 Oberderdingen

Zeichnungsnummer	Blattnr.	Ver.	Stat.	Blätter	Dok.	Fremd.
12.18453.19X	901	3	F			

Urspr. | Ers. f. Zchng.v.16.01.86 | Ers. d. | Ref.

FK0100 FK0400 FK0500 FK0900 FK1000 FK1300 FKE000 FKE001 FKE002 FKP000 KCK001 TOK001 TOK002 TOK003 TTD000 ZTEA01 ZTQW00 ZTQW01

Reproduktion nicht maßstäblich