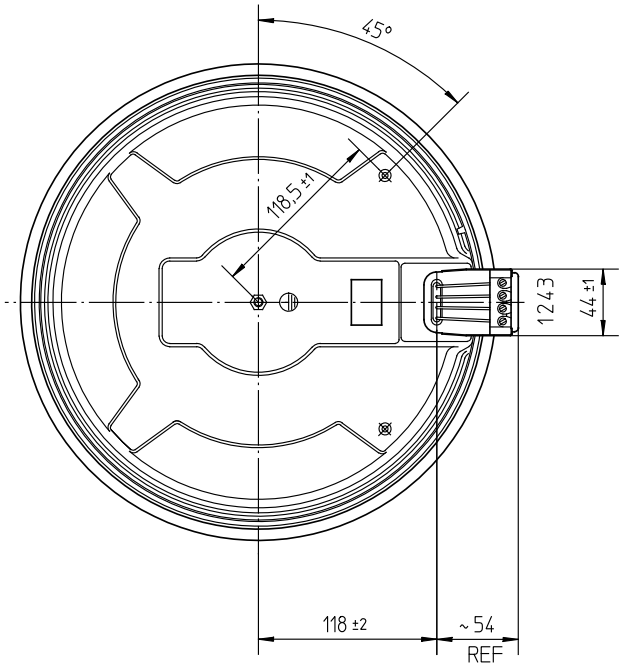

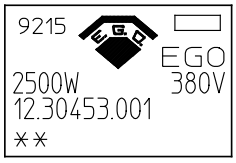

Typenschild / Aufdruck
identification plate / imprinting
230V Al o. schwarz/black
240V blau / blue
380-400V, 400V rot / red
sonstige/other grün / green

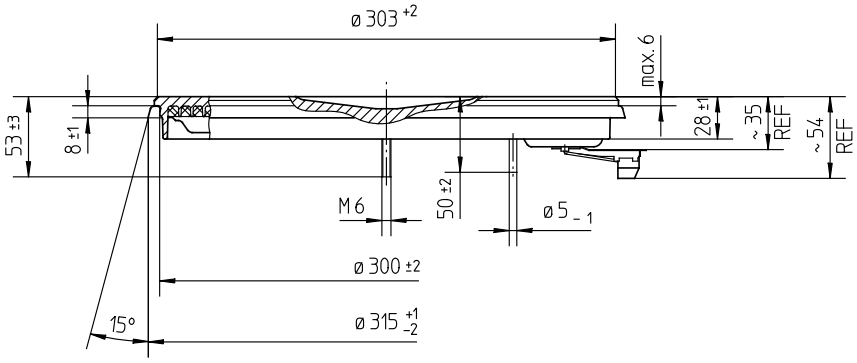

Schaltschema
wiring diagram

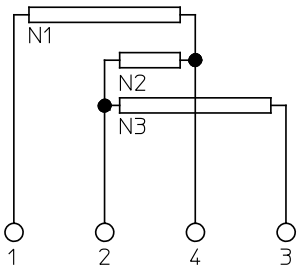

	Pos	type Type	W wattage Leistung	V voltage Spannung	N1	N2	N3	6	5	4	3	2	1	approval marks Prüfzeichen
	9	12.30453.009	3000	440	700	950	1350	3000	2300	1350	950	560	310	X
	8	12.30453.008	2500	440	600	800	1100	2500	1900	1100	800	460	260	X
1	7													
	6													
3	5	12.30453.005	3000	230	700	950	1350	3000	2300	1350	950	560	310	X
	4	12.30453.004	3000	400	700	950	1350	3000	2300	1350	950	560	310	X
1	3													
6	2													
7	1	12.30453.001	2500	380	600	800	1100	2500	1900	1100	800	460	260	X

rated conductor Heizleiterabstufung; switch positions Schaltstufen; approval marks Prüfzeichen: ** 2 4

Änd.	Mitteilung Nr.	Datum
7	A00608	12.07.2006
6	A00468	14.07.2005
5	A00336	21.10.2004
4	EP1578	12.11.1997
3	EP0930	06.05.1993
2	EP0595	28.04.1992
1	EP0619	24.02.1992
Erst.	.	12.11.1997

Diese Unterlage erhalten sie nur zu dem vereinbarten Zweck anvertraut. Jegliche Art der Vervielfältigung, Verwertung und Mitteilung ihres Inhaltes ist nicht gestattet soweit nicht ausdrücklich zugestanden. Zuwiderhandlungen verpflichten zu Schadenersatz.
Alle Rechte an bestehenden und künftigen Schutzrechten bleiben vorbehalten.

CAD	Datum	Name
Erst.	10.02.1992	KREITERA
Bearb.	12.07.2006	GLÖCKLER
Freig.	14.07.2006	MAIERA

E.G.O.-Wnr. . EN-Wnr. .
Werkstoff .
.
Oberflächenangaben nach ISO 1302
Freimaßtoleranz .

Maßstab 1:5

Bezeichnung
EGO Grosskochplatte 300
EGO Hotplate 300
.

E.G.O. Elektro-Gerätebau GmbH
D-75038 Oberderdingen

Zeichnungsnummer	Blattnr.	Ver.	Stat.	Blätter	Dok.	Fremd.
12.30453.00X	901	3	F	.	.	.

Urspr. . Ers. f. Zchng.v.22.01.86 Ers. d. . Ref..

Reproduktion nicht maßstäblich