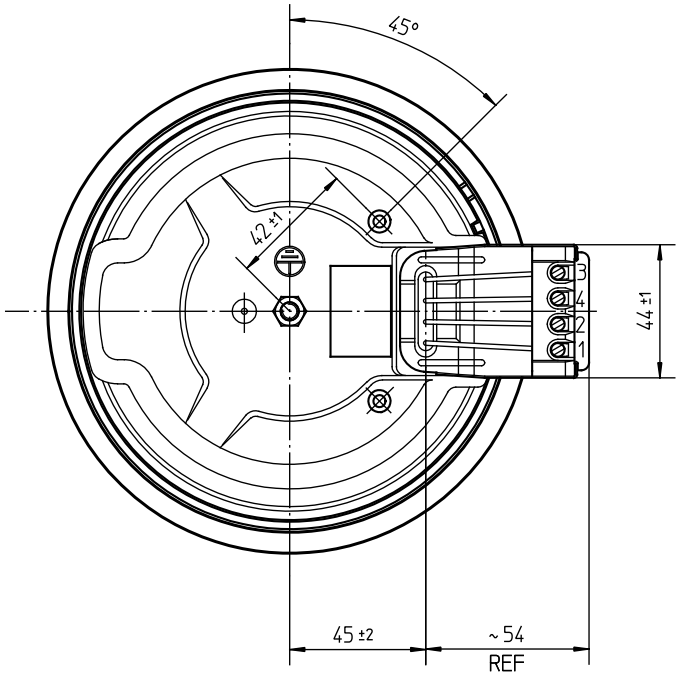

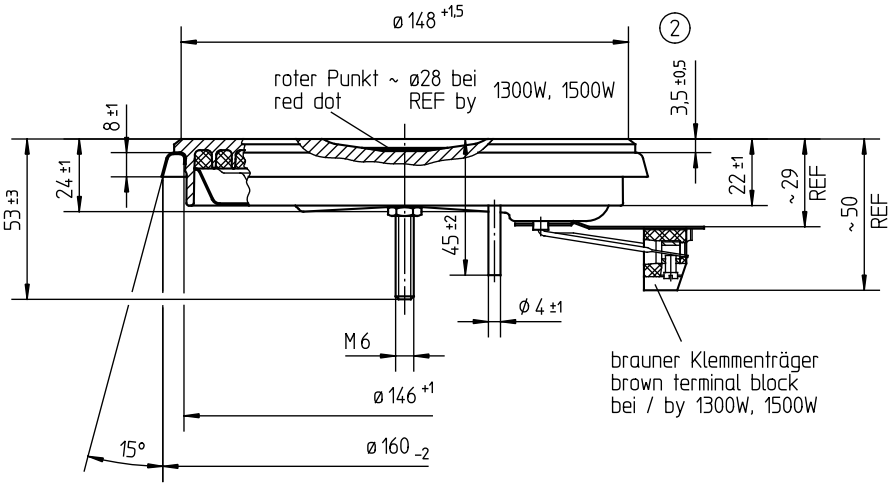

0035 EGO
1300W 120V~
12.14463.195
**

Typenschild / Aufdruck
identification plate / imprinting
230V Al o. schwarz/black
240V blau / blue
400V rot / red
sonstige/other grün / green

Schaltschema
wiring diagram

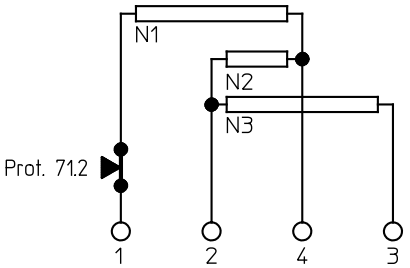

Pos	type Type	W wattage Leistung	V~ voltage Spannung	N1	N2	N3	switch positions Schaltstufen						approval marks Prüfzeichen ** 2 3								nur Fertig. 13-SA
9																					
8																					
7	12.14463.197	1500	400	750	250	500	1500	750	500	250	165	135	X								
6	12.14463.196	1500	230	750	250	500	1500	750	500	250	165	135	X								X
5	12.14463.195	1300	120	550	250	500	1300	750	500	250	165	130	X	X							
4																					
3																					
2																					
1																					

Pos	Änd.	Mitteilung Nr.	Datum
3	EP1767		29.08.2000
2	EP1617		06.05.1998
1	EP0704		18.01.1993
Änd.	Mitteilung Nr.		Datum
Erst.			

Diese Unterlage erhalten sie nur zu dem vereinbarten Zweck anvertraut. Jegliche Art der Vervielfältigung, Verwertung und Mitteilung ihres Inhaltes ist nicht gestattet soweit nicht ausdrücklich zugestanden. Zuwiderhandlungen verpflichten zu Schadenersatz.
Alle Rechte an bestehenden und künftigen Schutzrechten bleiben vorbehalten.

CAD	Datum	Name
Bearb.	29.08.2000	Balitsch
Freig.	06.09.2000	SCHWARZO

E.G.O.-Wnr. EN-Wnr.
Werkstoff
Oberflächenangaben nach ISO 1302
Freimaßtoleranz
Maßstab 1:2.5

Bezeichnung
EGO Kochplatte 145
EGO Hotplate 145

E.G.O. Elektro-Gerätebau GmbH
D-75038 Oberderdingen

Zeichnungsnummer	Blattnr.	Ver.	Stat.	Blätter	Dok.	Fremd.
12.14463.19X	901	2	F			

Urspr. | Ers. f. Zchng.v.18.01.93 | Ers. d. | Ref.

FK0100 FK0400 FK0500 FK0900 FK1000 FK1300 FKE000 FKE001 FKE002 FKP000 KCK001 TOK001 TOK002 TOK003 TTD000 ZTEA01 ZTQW00 ZTQW01