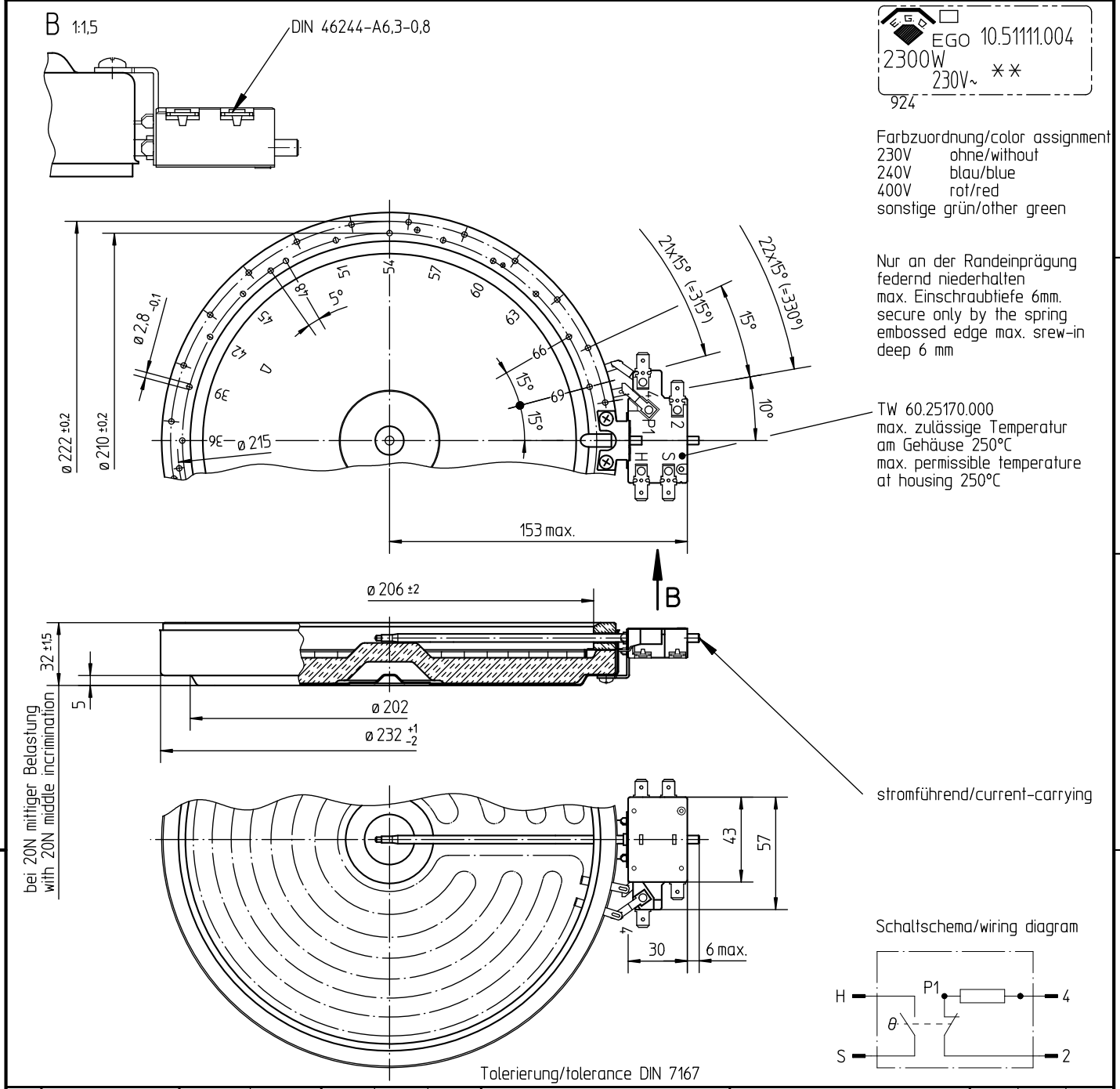

Pos.	Type type	W Leistung wattage	V~ Spannung voltage	Heizleiterabstufung rated conductor			Patent-Nr. patent no.		Prüfzeichen approval marks		
9											
8	10.51111.008	2400	230						X	X	
7	10.51111.007	2100	240				pat.US 5393958		X	X	X
6	10.51111.006	2300	400						X	X	
5	10.51111.005	2300	200						X	X	
4	10.51111.004	2300	230						X	X	
3	10.51111.003	2300	240				pat.US 5393958		X	X	X
2	10.51111.002	2100	230						X	X	
1	10.51111.001	1900	240				pat.US 5393958		X	X	X

**

Diese Unterlage erhalten sie nur zu dem vereinbarten Zweck anvertraut. Jegliche Art der Vervielfältigung, Verwertung und Mitteilung ihres Inhaltes ist nicht gestattet soweit nicht ausdrücklich zugestanden. Zuwiderhandlungen verpflichten zu Schadenersatz.
Alle Rechte an bestehenden und künftigen Schutzrechten bleiben vorbehalten.

E.G.O.-Wnr. EN-Wnr.

Werkstoff

Oberflächenangaben nach ISO 1302

Freimaßtoleranz DIN ISO 2768-mH-E

Maßstab 1:3

Änd.	Mitteilung Nr.	Datum
Erst.	B00147	07.02.2002

CAD	Datum	Name
Bearb.	08.02.2002	REIMOLDS
Freig.	08.02.2002	MOHRH

Bezeichnung

EGO HiLight-Heizkoerper 210

EGO HiLight Heating Element 210

E.G.O. Elektro-Gerätebau GmbH
D-75038 Oberderdingen

Zeichnungsnummer	Blattnr.	Ver.	Stat.	Blätter	Dok.	Fremd.
10.51111.00X	901	0	F			

Urspr. | Ers. f. 10.51111.00X/001 | Ers. d. | Ref.