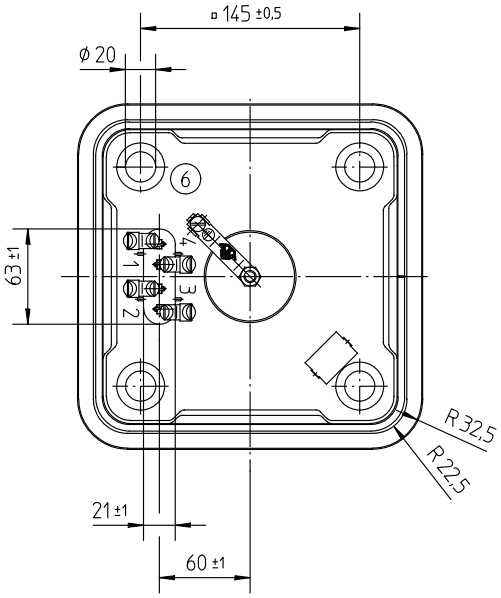

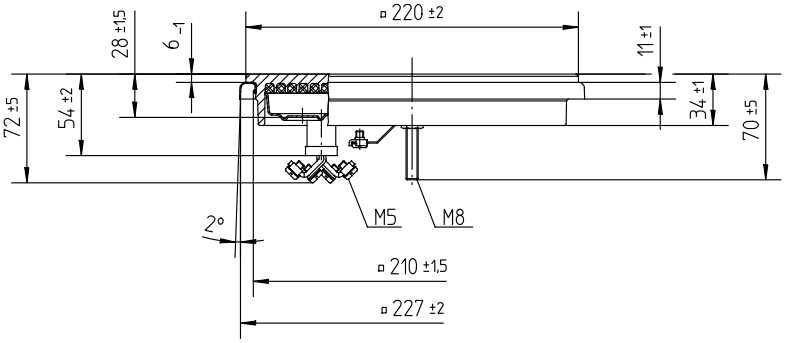

0527 EGO
2000W 230V~
11.22454.234
**

Typenschild/Aufdruck
identification plate/imprinting
230V Al o.schwarz/black
240V blau/blue
400V rot/red
sonstige/other grün/green

Anschluß
connection

4 Laschen mit Klemmbügel und Schrauben M5.
4 straps with clamping bracket and screws M5.

Erdung
earthing

Über Anschlußfahne mit Klemmbügel u. Schraube M5.
over connecting lug with clamping bracket and screw M5.

Die Großkochplatte ist über die 4 Stützaugen am Abschlußdeckel abzustützen.
The sealed hotplate is fixed by 4 supporting spider on the cover plate support.

Schaltschema
wiring diagram

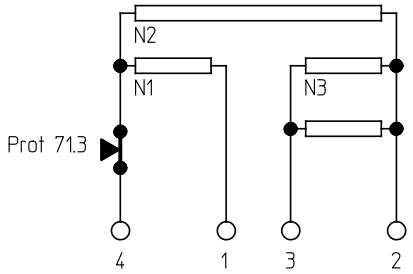

	Pos	type Type	W wattage Leistung	V~ voltage Spannung	N1	N2	N3	6	5	4	3	2	1	approval marks Prüfzeichen								
	9																					
2	8	11.22454.238	2600	400	800	600	1200 (2x600)	2600	1800	1200	600	400	265	X								
1	7	11.22454.237	2600	230	800	600	1200 (2x600)	2600	1800	1200	600	400	265	X								
	6	11.22454.236	2600	200	800	600	1200 (2x600)	2600	1800	1200	600	400	265	X								
7	5																					
3	4	11.22454.234	2000	230	500	500	1000 (2x500)	2000	1500	1000	500	300	200	X								
	3	11.22454.233	2600	240	800	600	1200 (2x600)	2600	1800	1200	600	400	265	X								
7	2																					
	1																					

** 4

7	A00468	11.07.2005
6	A00289	02.07.2004
5	A00142	16.06.2003
4	EP1578	31.10.1997
3	EP1240	20.12.1994
2	EP0937	11.05.1993
1	EP0871	24.02.1993
Änd.	Mitteilung Nr.	Datum
Erst.	.	.

Diese Unterlage erhalten sie nur zu dem vereinbarten Zweck anvertraut. Jegliche Art der Vervielfältigung, Verwertung und Mitteilung ihres Inhaltes ist nicht gestattet soweit nicht ausdrücklich zugestanden. Zuwiderhandlungen verpflichten zu Schadenersatz.
Alle Rechte an bestehenden und künftigen Schutzrechten bleiben vorbehalten.

CAD	Datum	Name
Erst.	04.03.1993	WOEHRLE
Bearb.	11.07.2005	GLOCKLER
Freig.	16.09.2005	MAIERA

E.G.O.-Wnr. . EN-Wnr. .
Werkstoff .
.
Oberflächenangaben nach ISO 1302
Freimaßtoleranz .

Maßstab 1:5

Bezeichnung
EGO Grosskochplatte 220x220
EGO Com. Hotplate 220x220
.

E.G.O. Elektro-Gerätebau GmbH
D-75038 Oberderdingen

Zeichnungsnummer	Blattnr.	Ver.	Stat.	Blätter	Dok.	Fremd.
11.22454.23X	901	2	F	.	.	.

Urspr. . Ers. f. Zchng.v.05.09.86 Ers. d. . Ref..

Reproduktion nicht maßstäblich