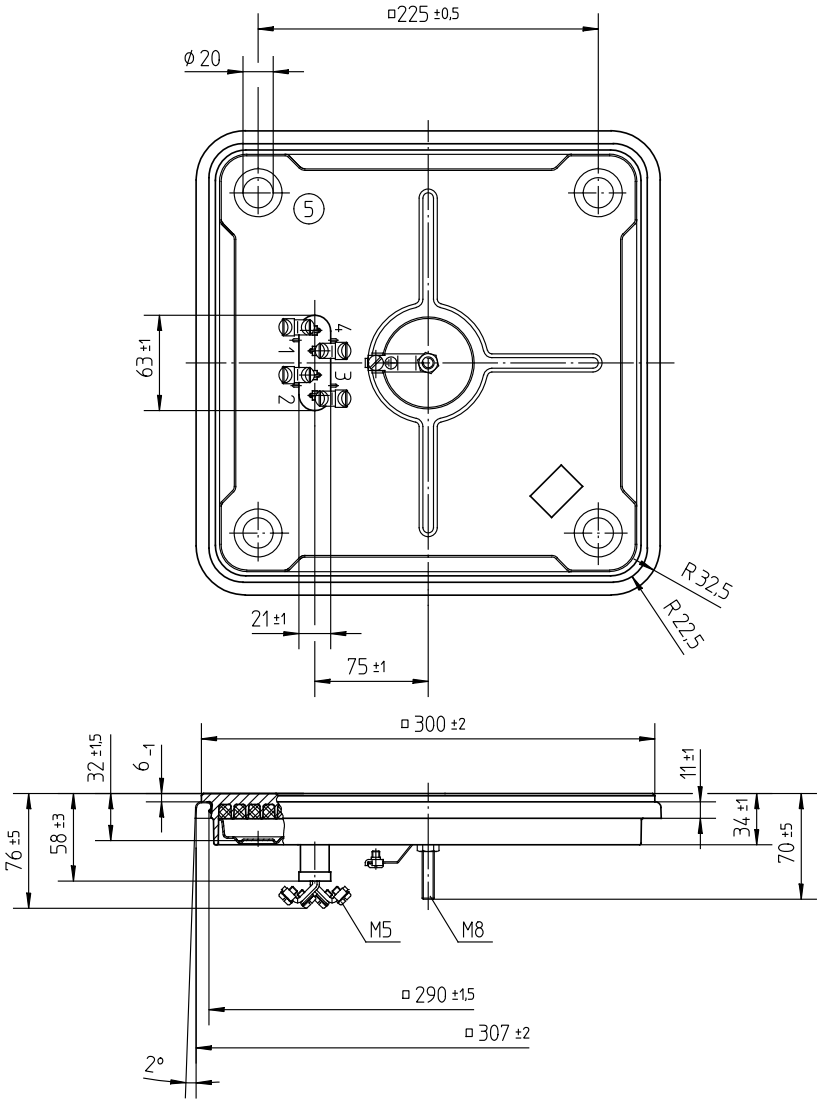

9301 EGO
2500W 380-400V
11.33473.231
**

Typenschild/Aufdruck
identification plate/imprinting
220-230V, 230V Al o.schwarz/black
240V-blau/blue
380-400V-rot/red
sonstige/other-grün/green

Anschluß
connection
4 Laschen mit Klemmbügel und Schrauben M5
4 straps with clamping bracket and screws M5

Erdung
earthing

Über Anschlußfahne mit Klemmbügel u. Schraube M5.
over connecting lug with clamping bracket and screw M5.

Die Großkochplatte ist über die 4 Stützaugen am Abschlußdeckel abzustützen.
The sealed hotplate is fixed by 4 supporting spider on the cover plate support.

* Nennaufnahme bezogen auf den Mittelwert des Spannungsbereiches.
Nominal wattages related to mean value of voltage range.

Schaltschema
wiring diagram

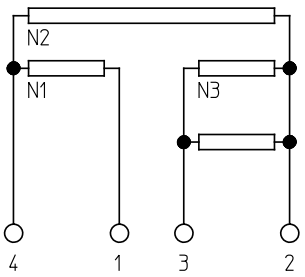

	Pos	type Type	W wattage Leistung	V voltage Spannung	N1	N2	N3	6	5	4	3	2	1	approval marks Prüfzeichen ** (3)
(1)	9	11.33473.239	3000	230	750	750	1500 (2x750)	3000	2250	1500	750	500	300	X
	8	11.33473.238	2500	230	625	625	1250 (2x625)	2500	1875	1250	625	420	250	X
(2)	7	11.33473.237	2500	115	625	625	1250 (2x625)	2500	1875	1250	625	420	250	
	6	11.33473.236	3000	240	750	750	1500 (2x750)	3000	2250	1500	750	500	300	X
(6)	5													
	4													
	3	11.33473.233	2500	240	625	625	1250 (2x625)	2500	1875	1250	625	420	250	X
	2	11.33473.232	2500 *	220-230	625	625	1250 (2x625)	2500	1875	1250	625	420	250	X
	1	11.33473.231	2500 *	380-400	625	625	1250 (2x625)	2500	1875	1250	625	420	250	X

.	.	.
6	A00468	12.07.2005
5	A00289	05.07.2004
4	A00142	17.06.2003
3	EP1578	07.11.1997
2	EP1254	16.02.1995
1	EP0871	24.02.1993
Änd.	Mitteilung Nr.	Datum
Erst.	.	.

Diese Unterlage erhalten sie nur zu dem vereinbarten Zweck anvertraut. Jegliche Art der Vervielfältigung, Verwertung und Mitteilung ihres Inhaltes ist nicht gestattet soweit nicht ausdrücklich zugestanden. Zuwiderhandlungen verpflichten zu Schadenersatz.
Alle Rechte an bestehenden und künftigen Schutzrechten bleiben vorbehalten.

CAD	Datum	Name
Erst.	05.03.1993	WOEHRLE
Bearb.	12.07.2005	GLOCKLER
Freig.	16.09.2005	MAIERA

E.G.O.-Wnr. .
EN-Wnr. .
Werkstoff .
.
Oberflächenangaben nach ISO 1302
Freimaßtoleranz .

Maßstab 1:5

Bezeichnung
EGO Grosskochplatte 300x300
EGO Com. Hotplate 300x300
.

E.G.O. Elektro-Gerätebau GmbH
D-75038 Oberderdingen

Zeichnungsnummer	Blattnr.	Ver.	Stat.	Blätter	Dok.	Fremd.
11.33473.23X	901	2	F	.	.	.

Urspr. . | Ers. f. Zchng.v.06.11.86 | Ers. d. . | Ref..