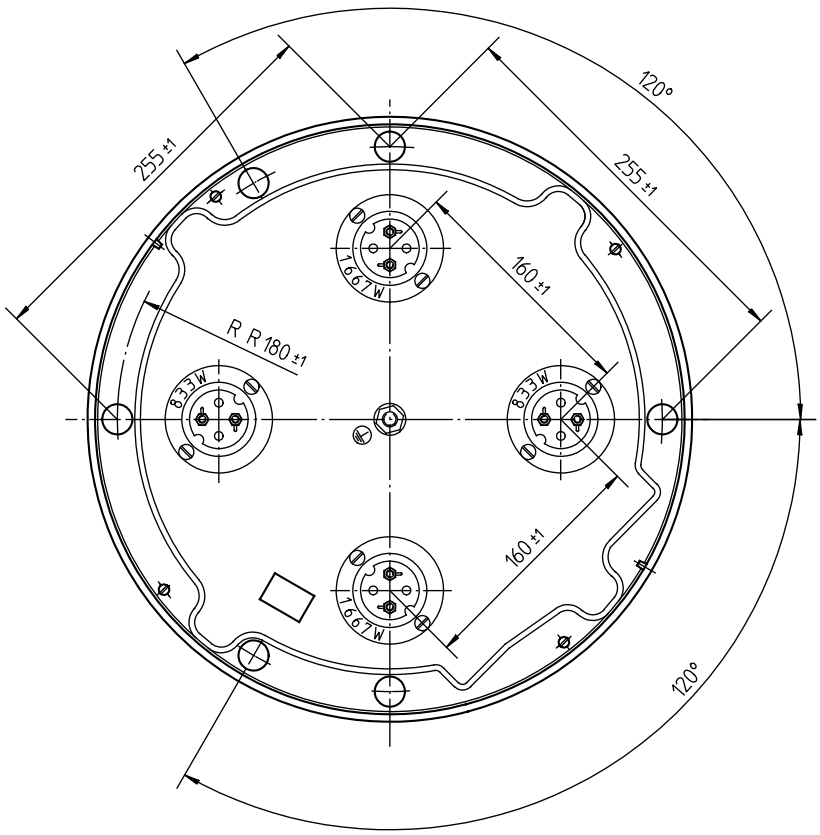

9223 EGO
5000W 380-400V
12.40870.001
**

Typenschild / Aufdruck
identification plate / imprinting
230V Al o. schwarz/black
240V blau / blue
380-400V, 400V rot / red
sonstige/other grün / green

*Nennaufnahme bezogen auf den Mittelwert des Spannungsbereiches.
Nominal wattages related to mean value of voltage range.

Mittelbolzen M10x120 lose beilegen.
Centre bolt M10x120 loosely attached.

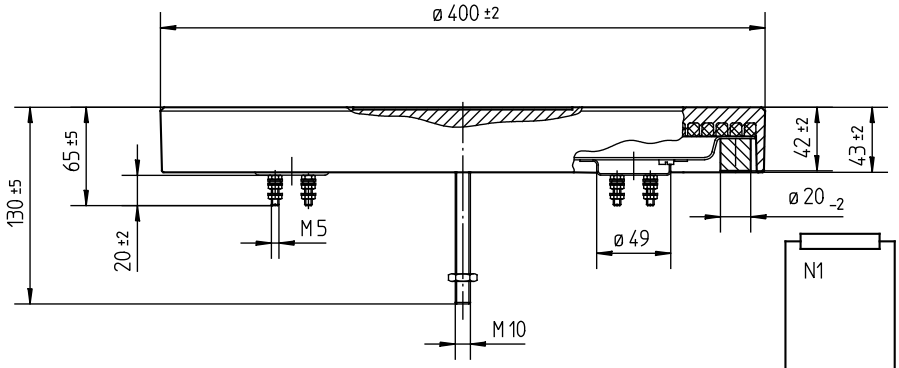

Schaltschema
wiring diagram

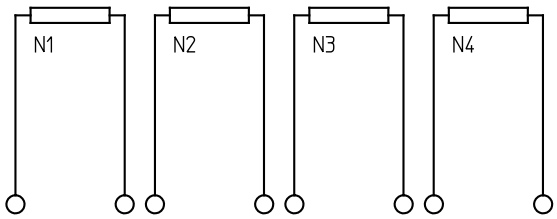

Pos	type Type	W wattage Leistung	V voltage Spannung	N1	N2	N3	N4		approval marks Prüfzeichen
9									
8									
7	12.40870.007 (2)	5000	400	833	1667	833	1667		X
6									
5	12.40870.005	6500	230	1083	2167	1083	2167		X
4	12.40870.004 (3)	6500	400	1083	2167	1083	2167		X
3									
2	12.40870.002	5000 (4)	230	833	1667	833	1667		X
1	12.40870.001	5000*	380-400	833	1667	833	1667		X

** (1) (5)

Änd.	Mitteilung Nr.	Datum
.	.	.
6	A00336	22.10.2004
5	EP1578	12.11.1997
4	EP1289	23.06.1995
3	EP1039	07.10.1993
2	EP0958	14.06.1993
1	EP0595	06.05.1992
Erst.	.	.

Diese Unterlage erhalten sie nur zu dem vereinbarten Zweck anvertraut. Jegliche Art der Vervielfältigung, Verwertung und Mitteilung ihres Inhaltes ist nicht gestattet soweit nicht ausdrücklich zugestanden. Zuwiderhandlungen verpflichten zu Schadenersatz.
Alle Rechte an bestehenden und künftigen Schutzrechten bleiben vorbehalten.

CAD	Datum	Name
Erst.	07.05.1992	WOEHRLE
Bearb.	22.10.2004	GLOCKLER
Freig.	22.10.2004	KRUEGERG

E.G.O.-Wnr. . EN-Wnr. .
Werkstoff .
.
Oberflächenangaben nach ISO 1302
Freimaßtoleranz .

Maßstab 1:5

Bezeichnung
EGO Grosskochplatte 400
EGO Com. Hotplate 400
.

E.G.O. Elektro-Gerätebau GmbH
D-75038 Oberderdingen

Zeichnungsnummer	Blattnr.	Ver.	Stat.	Blätter	Dok.	Fremd.
12.40870.00X	901	1	F	.	.	.

Urspr. . Ers. f. Zchng.v.24.01.86 Ers. d. . Ref..

Reproduktion nicht maßstäblich