Temperaturregler bei Spindelstellung Anschlag links gezeichnet/
Thermostat drawn in minimum position

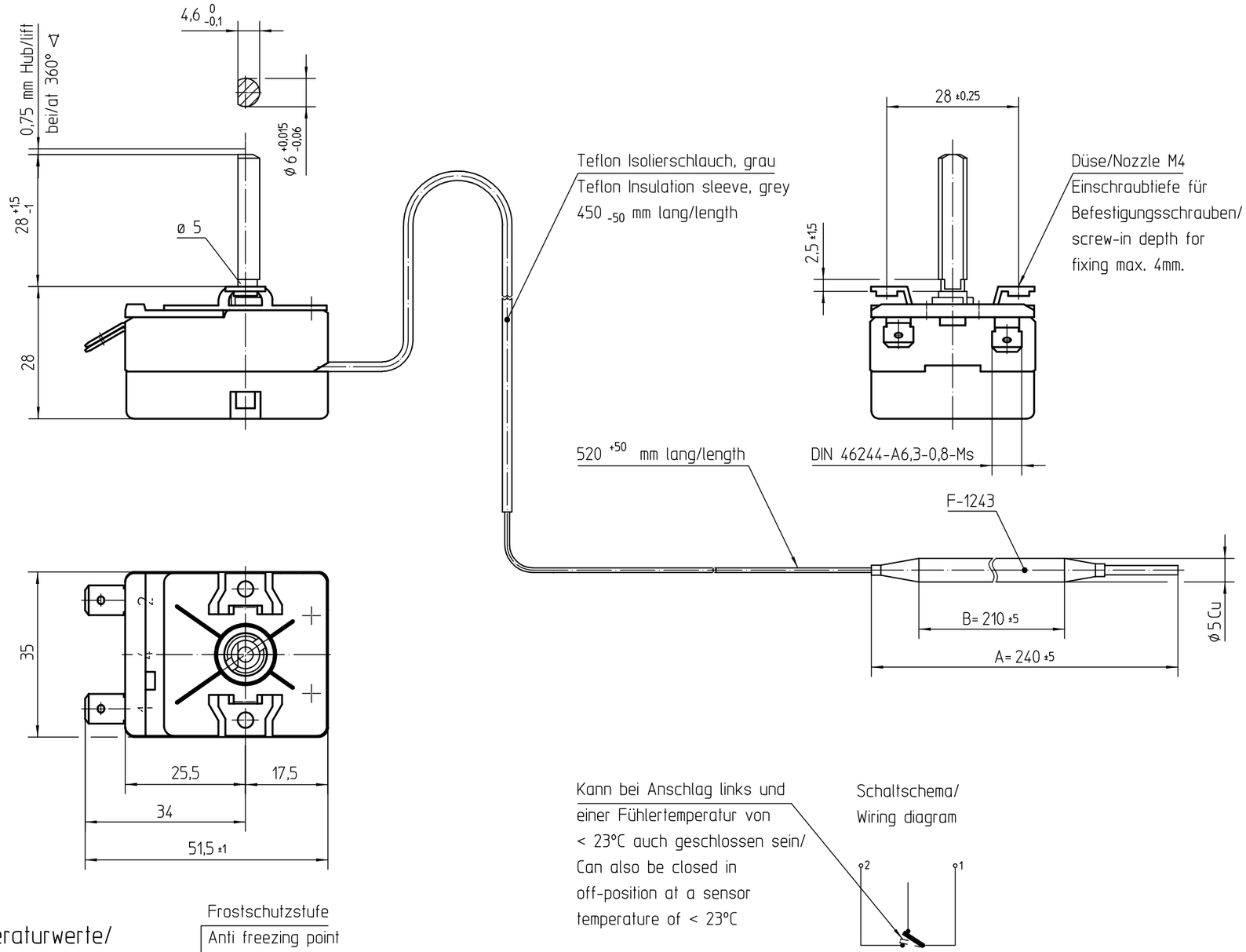

Genehmigte technische Daten/Approved technical data
55.13000.000, Bl.901

Bemerkungen/Notes:

Normalklima/Standard atmosphere DIN EN 60068-1 (23±2)°C
Temperaturen sind AUS-Werte/Temperatures are OFF values
Schaltdifferenz/Differential: (5±2,5)K
(im Werksnormbad/in E.G.O. standard bath)
Min. Fühlertemperatur/Min. sensor temperature: -10°C
Max. Fühlertemperatur/Max. sensor temperature: 180°C
(aus Sicherheitsgründen/for security reasons)
Schnappfeder/snap action spring: NiBe
Max. Gehäusetemperatur/Max. housing temperature (VDE): 150°C
Max. Gehäusetemperatur/Max. housing temperature (UL): 120°C
Min. Biegeradius Kapillarrohr/
Min. bending radius of capillary tube: 5 mm
Für Einsatz in Umgebungsbedingungen mit
normaler Verunreinigung/
For application with normal pollution level (Typ 1 B)
Kunden-Zeichnungs-Nr./Customer drawing-No.: 101428

Korrekturfaktor/correction factor: c = 0,17 [K/K]
(bez. auf Umgebungstemp./based on ambient temperature)

Temperaturwerte/
Temperature values

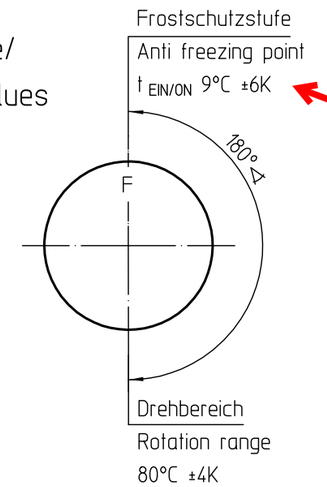

.	.	.	Diese Unterlage erhalten sie nur zu dem vereinbarten Zweck anvertraut. Jegliche Art der Vervielfältigung, Verwertung und Mitteilung ihres Inhaltes ist nicht gestattet soweit nicht ausdrücklich zugestanden. Zuwiderhandlungen verpflichten zu Schadenersatz. Alle Rechte an bestehenden und künftigen Schutzrechten bleiben vorbehalten.			
.	.	.				
.	.	.				
.	.	.				
.	.	.				
.	.	.	CAD	Datum	Name	
1	E13448	2010-01-04	Erst.	2007-03-27	POSOVSKY	
Änd.	Mitteilungs-Nr.	Datum	Bearb.	2010-01-04	SCHUHMAM	
Erst.	E08327	2007-03-27	Freig.	2010-01-04	SCHLAGET	

Rohteil-Nr. . EN Wst.-Nr. .
Werkstoff .
.
Oberflächenangaben nach ISO 1302
Allgemeintoleranz ISO 2768-v

Maßeinheit mm
Maßstab 1:1

Bezeichnung
EGO Temperaturregler
EGO Thermostat
.

E.G.O. Elektro-Gerätebau GmbH
75038 Oberderdingen

Zeichnungsnummer	Blattnr.	Ver.	Stat.	Blätter	Dok.	Fremd.
55.13019.150	901	1	F	1	.	.

Urspr. 55.130-ES309 | Ers. f. 55.13019.150 Bl-1 | Ers. d. . | Ref.RM

erstellt am 2010-01- 4 16:57:12 von SCHUHMAM

Reproduktion nicht maßstäblich