M.05	Capot: Sans colorant Cache écrou: Jaune

NORMS: Approvals ENEC
EN60730-1 T115
EN60730-2-9
20A 250V ∼
15A 400V ∼

	Position Ang / BB	Regulation (°C)	Diff. (°C)
X	1	.	
Y			
Z	5	65 ±5	Approx9
Temp secu.		95 ±7 °C	

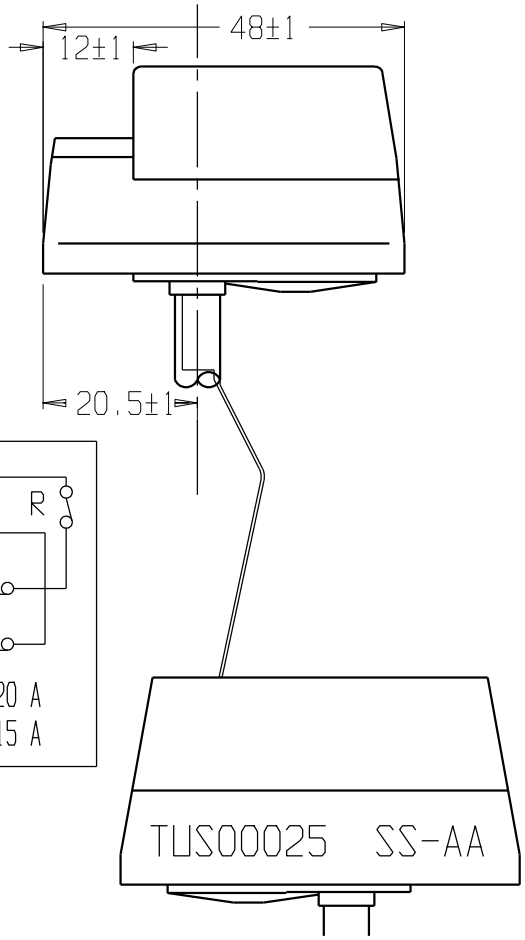

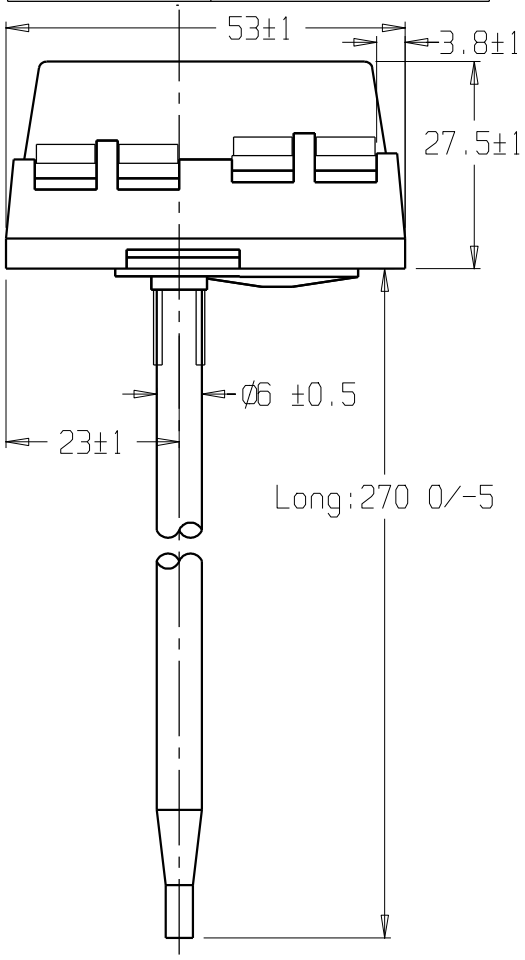

	Connexions	
1	Avec vis et plaquette	
2	Avec vis et plaquette	
3	Avec vis et plaquette	
4	Avec vis et plaquette	250 V 20 A 400 V 15 A

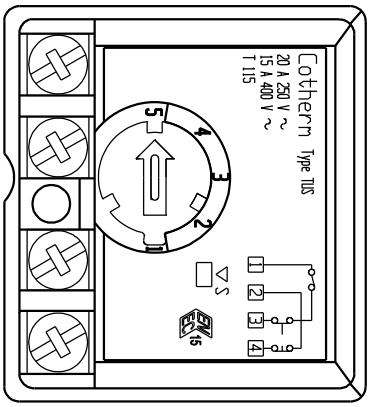

Livraison en position:Z

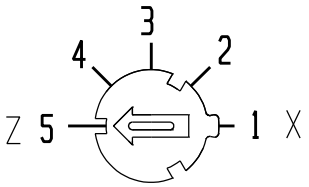

E	Mettre à jour plan et marquage capot		19/04/16	J.B	22/04/16	D.R
INDICE	MODIFICATION	N°:M16183	DATE	VISA	ACCEPTE LE:	VISA

TG : ±	Echantillon	DESIGNATION Thermostat unipolaire à sécurité bipolaire	COTHERM
Ech: 1/1	E-		
Dessiné le: 19/10/93	Par: Y.C	CLIENT	TUS00025
Approuvé le: 19/10/93	Par: B.R	'	

CE PLAN EST LA PROPRIETE EXCLUSIVE DE LA S.A. COTHERM ET NE PEUT EN AUCUN CAS ETRE REPRODUIT OU COMMUNIQUE A DES TIERS