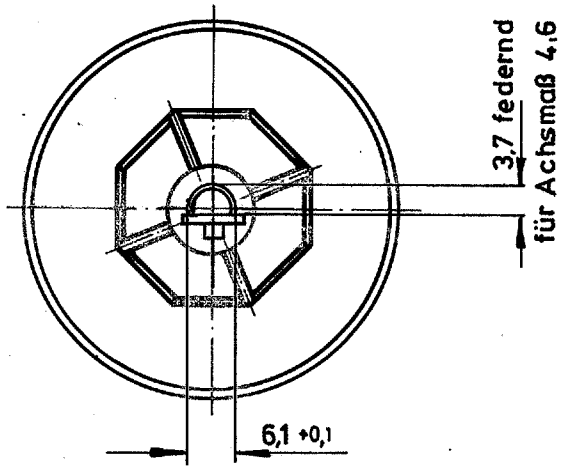

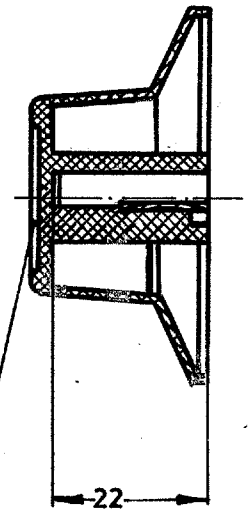

Knebelzierscheibe
aluminiumfarben

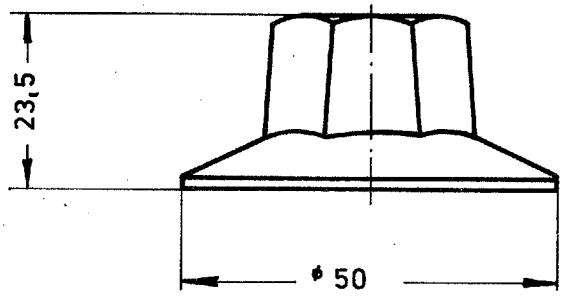

Temperaturbeständig bis max. 100 °C

②

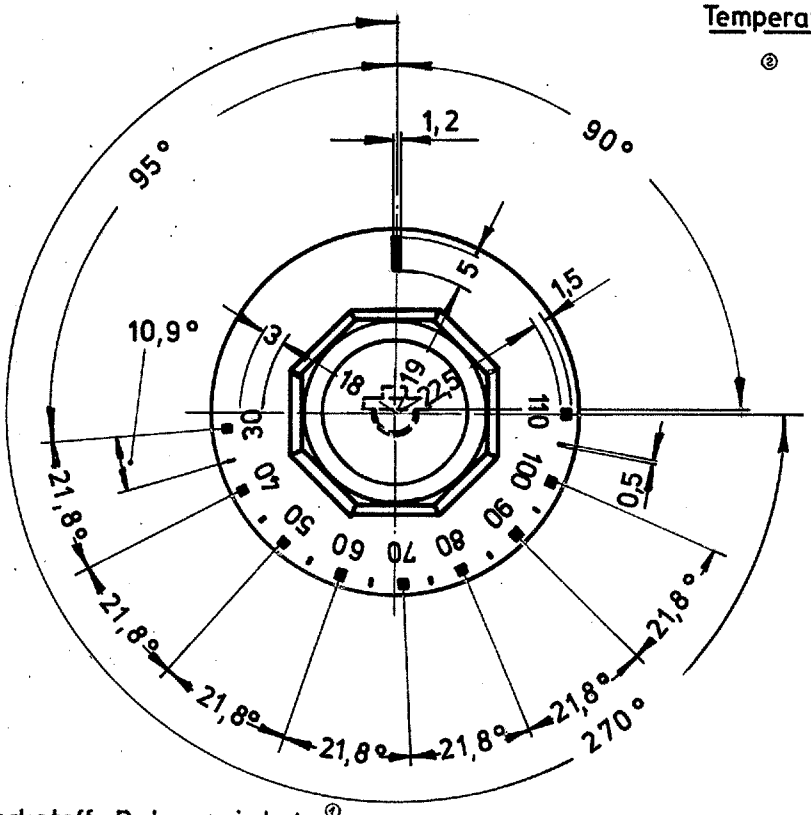

Temperaturbereich:
30°C - 110°C

Farben:
Knebel: schwarz
Beschriftung: weiß

Werkstoff: Polyamid A ④

Stück	Benennung	Teil Nr.	Werkstoff	Zeichnung-Nr. Norm-Nr.	Abmessung Rohmaße	Werkst.-verbrauch

Änderungen							
①	B wird A	18.6.74 Li	④			⑦	
②	Vermerk eingetragen, gem. AN TB 1358 v. 2.8.77	3.8.77 Gl	⑤			⑧	
③			⑥			⑨	

Steckknebel

Oberfläche:

Maße ohne Tol.:

Paus-datum:

Elektro-Gerätebau G.m.b.H.
Sulzfeld
7519 Sulzfeld (Baden)

Gezeichnet	Bissenbach	Maßstab	1:1
Datum	8.6.72		
Geprüft	Kö		

524.805

Ersatz für:

Ersetzt durch: