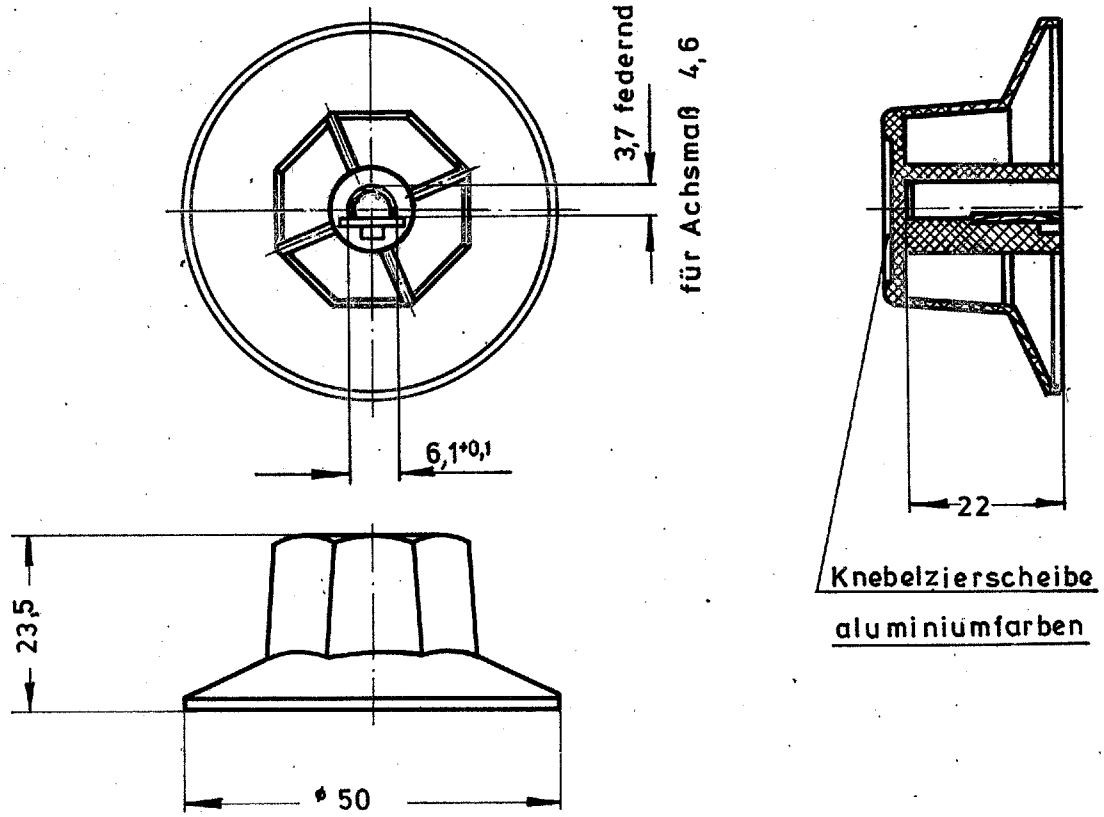

Knebelzierscheibe aluminiumfarben

Temperaturbeständig bis max. 100 °C ②

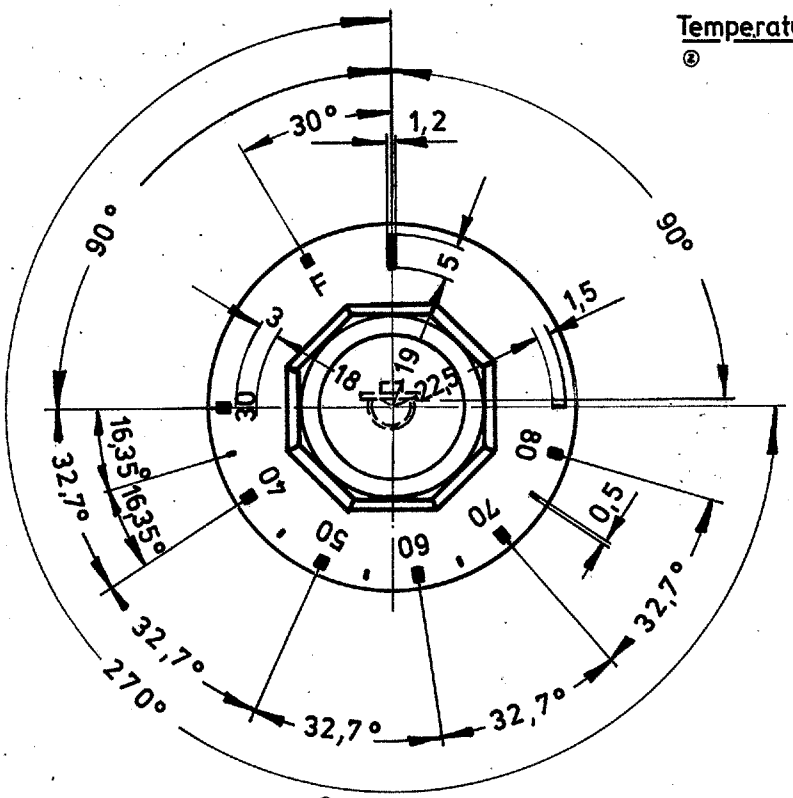

Temperaturbereich:
30°C – 85°C
mit Frostschutzstufe

Farben:
Knebel: schwarz
Beschriftung: weiß

Werkstoff: Polyamid A ①

Stück	Benennung	Teil Nr.	Werkstoff	Zeichnung-Nr. Norm-Nr.	Abmessung Rohmaße	Werkst.-verbrauch

Änderungen						
①	B wird A	18.6.74 Li	④		⑦	
②	Vermerk eingetragen, gem. AN TB/3581 v. 2.8.77	3.8.77 Gk	⑤		⑧	
③			⑥		⑨	

Steckknebel

Oberfläche:

Maße ohne Tol.: | Pausdatum:

Elektro-Gerätebau G.m.b.H.
Sulzfeld
7519 Sulzfeld (Baden)

Gezeichnet	Linsenbach	Maßstab 1:1
Datum	8.6.72	
Geprüft	Az	

524.803

Ersatz für:
Ersetzt durch: